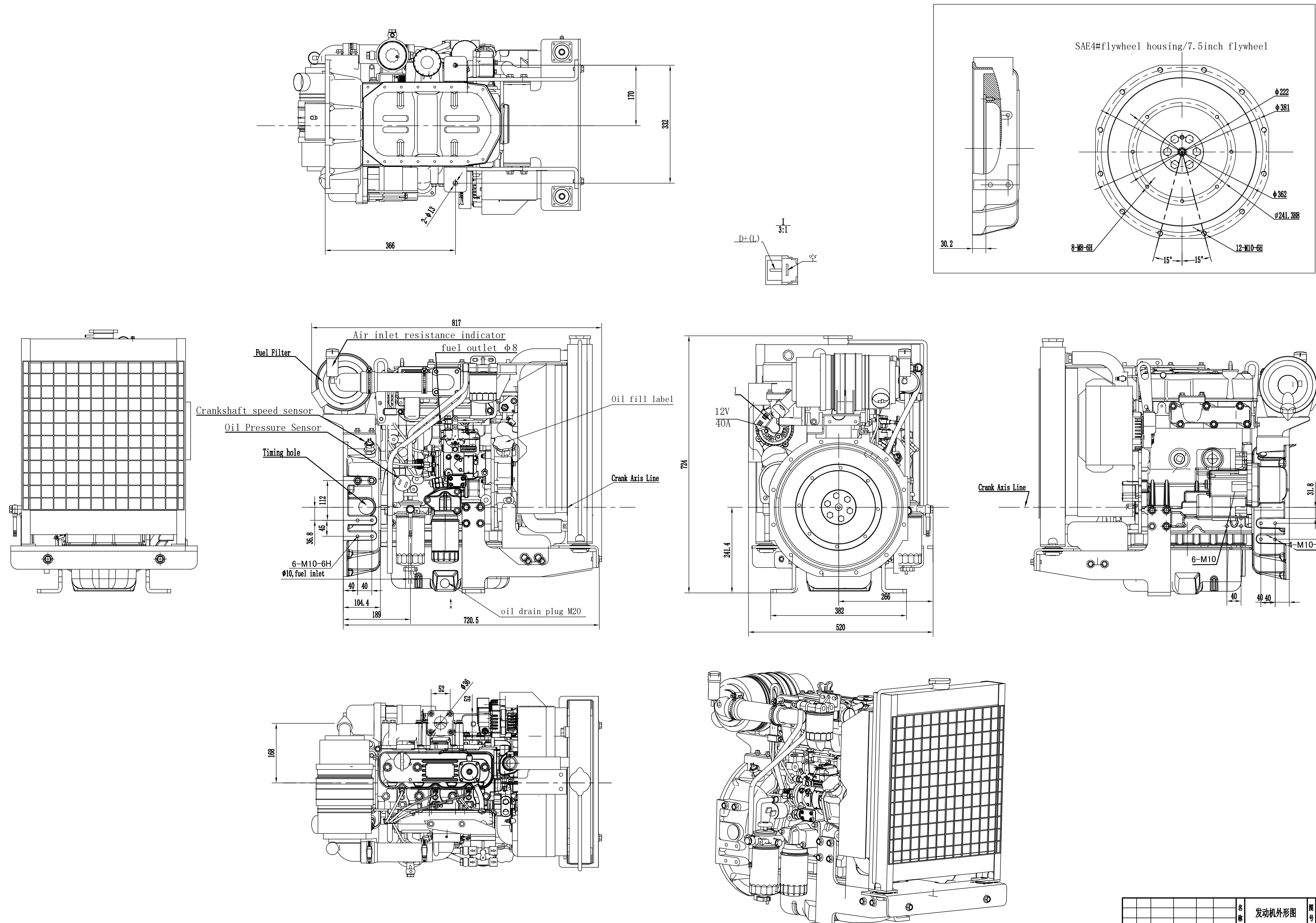

标记	处数	分区	更改文件号	签名	年月日	材料	
设计	程万兴	20230923	工艺	张永伟	20230923	名称	发动机外形图
校对	周利伟	20230923	标准	雷宏斌	20230923	图号	RM102外形图
审核	冉凌云	20230923	批准	吕刚	20230923	型号	3M1602/F

状态号	版本号	件/台	重量	比例
S	01	1		1:5
共 1 张		第 1 张		

RAYWIN POWERTRAIN TECHNOLOGY CO.LTD.
玉柴润威发动机有限公司